PROVINCIA DI MILANO
COMUNE DI ARCORE
SCALA DI 1:2000

SIMBOLOGIA DI PIANO PARTICELLARE

GRUPPO	COLORE	DESCRIZIONE
ESISTENTE		STRADE PUBBLICHE
		FERROVIE
		CORSI D'ACQUA
ESPROPRI		OPERA CONNESSA TRMI17
		SUPERFICI DA ESPROPRIARE PER DEVIAZIONE DI CORSI D'ACQUA E PER RISOLUZIONE DI INTERFERENZE
		SUPERFICI DA ESPROPRIARE PER OPERE DI MITIGAZIONE E PER OPERE DI RIQUALIFICAZIONE
ALTRI TITOLI		FABBRICATI DA DEMOLIRE
		SUPERFICI DA ASSERVIRE
		SUPERFICI DA ASSERVIRE PER RISOLUZIONE INTERFERENZE
		SUPERFICI DA OCCUPARE TEMPORANEAMENTE (Art. 49 D.P.R. n° 327/2001)
		AREE PREVISTE NEL PIANO PARTICELLARE DEL PROGETTO DEFINITIVO APPROVATO CON DELIB. CIPE N.97 DEL 06/11/09

SIMBOLOGIA CATASTALE

Particella catastale — Viabilità interpoderale — Strada pubblica — Acqua pubblica — Fossi e/o rii

Confine di Comune — Confine di Foglio catastale

QUADRO DI UNIONE DEI FOGLI CATASTALI

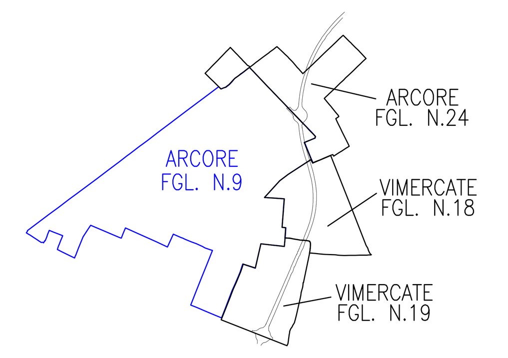

QUADRO DI UNIONE DELL'OPERA CONNESSA TRMI17

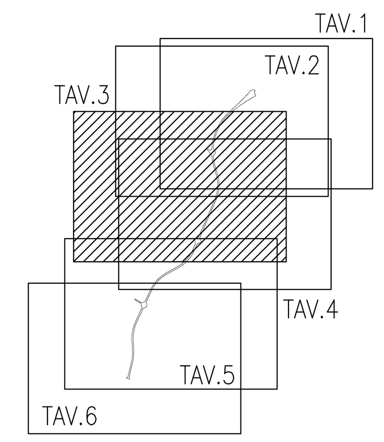

QUADRO DI UNIONE GENERALE

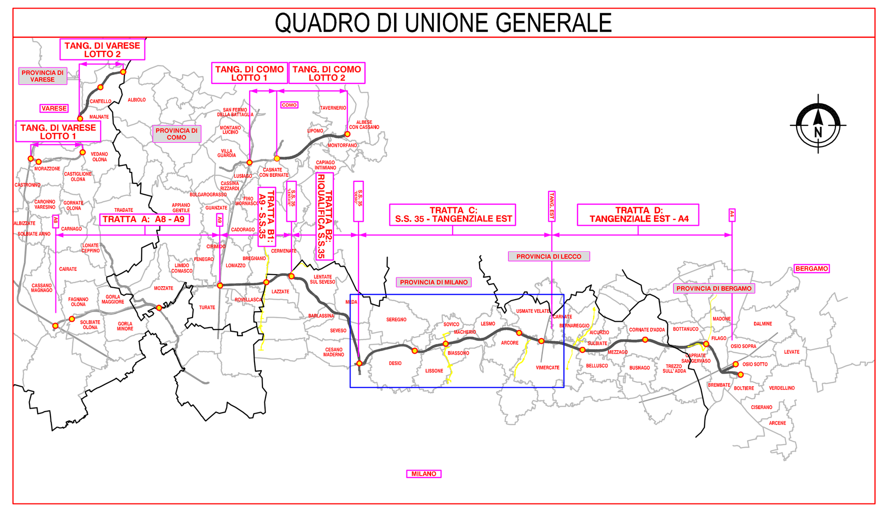

CONCESSIONI AUTOSTRADALI LOMBARDE — Autostrada Pedemontana Lombarda

COLLEGAMENTO AUTOSTRADALE

DALMINE-COMO-VARESE-VALICO DEL GAGGIOLO E OPERE AD ESSO CONNESSE

CODICE C.U.P. F11B06000270007

PROGETTO DEFINITIVO

TRATTA C

ESPROPRI

OPERA CONNESSA TRMI17 - COMUNE DI ARCORE

INTEGRAZINE DEL PIANO PARTICELLARE DI ESPROPRIO - TAV. 3 / A

IDENTIFICAZIONE ELABORATO

FASE PROGETTUALE	AMBITO	TRATTA	CATEGORIA	OPERA	PARTE DI OPERA	TIPO ELABORATO	PROGRESSIVA	REVISIONE ESTERNA
D	ES	CC	H02	GE00	000	PL	008	A

WBS

I. D.
DATA Feb. 2010
SCALA 1:2000

PROGETTAZIONE

CONSORZIO ITALIANO PER LE INFRASTRUTTURE LOMBARDE
RESPONSABILE DELL'INTEGRAZIONE TRA LE PRESTAZIONI SPECIALISTICHE:
Dott. Ing. Massimo Raccosta

DATA	REVISIONE	
Feb. 2010	EMISSIONE	A

ELABORAZIONE PROGETTUALE

PROGETTISTA: Dott. Ing. Elena Maria Repetto
DIRETTORE TECNICO: Dott. Ing. Elena Maria Repetto
Redatto: Repetto — Visto: Repetto — Approvato: Repetto

CONCEDENTE

CONCESSIONI AUTOSTRADALI LOMBARDE

CONCESSIONARIO

Autostrada Pedemontana Lombarda
Direttore Tecnico: Dott. Ing. Giuliano Lorenzi
Coordinatore Tecnico Operativo: Dott. Arch. Giovanni Cannito
Referente Tecnico: Dott. Ing. Giuseppe Bilanda

VERIFICA E VALIDAZIONE

ITALSOCOTEC S.p.A.
SOCOTEC S.p.A.
CONTECO S.p.A.

Il presente documento non potrà essere copiato, riprodotto o altrimenti pubblicato in tutto o in parte senza il consenso scritto di Autostrada Pedemontana Lombarda S. p. A. Ogni utilizzo non autorizzato sarà perseguito a norma di legge.
This document may not be copied, reproduced or published either in part or entirely without the written permisson of Autostrada Pedemontana Lombarda S. p. A. Unauthorized use will be persecuted by law.