PROVINCIA DI COMO

COMUNE DI BERNATE

SCALA DI 1:2000

SIMBOLOGIA DI PIANO PARTICELLARE

GRUPPO	COLORE	DESCRIZIONE
ESISTENTE		STRADE PUBBLICHE
		FERROVIE
		CORSI D'ACQUA
ESPROPRI		SEDE AUTOSTRADA PEDEMONTANA LOMBARDA
		SUPERFICI DA ESPROPRIARE PER DEVIAZIONE DI CORSI D'ACQUA E PER RISOLUZIONE DI INTERFERENZE
		SUPERFICI DA ESPROPRIARE PER OPERE DI MITIGAZIONE E PER OPERE DI RIQUALIFICAZIONE
ALTRI TITOLI		FABBRICATI DA DEMOLIRE
		SUPERFICI DA ASSERVIRE
		SUPERFICI DA ASSERVIRE PER RISOLUZIONE INTERFERENZE
		SUPERFICI DA OCCUPARE TEMPORANEAMENTE (Art. 49 D.P.R. n° 327/2001)
		OPERA CONNESSA
		AREE PREVISTE NEL PIANO PARTICELLARE DEL PROGETTO DEFINITIVO APPROVATO CON DELIB. CIPE N.97 DEL 06/11/09

SIMBOLOGIA CATASTALE

Particella catastale	Viabilità interpoderale	Strada pubblica	Acqua pubblica	Fossi e/o rii
Confine di Comune			Confine di Foglio catastale	

QUADRO DI UNIONE DEI FOGLI CATASTALI

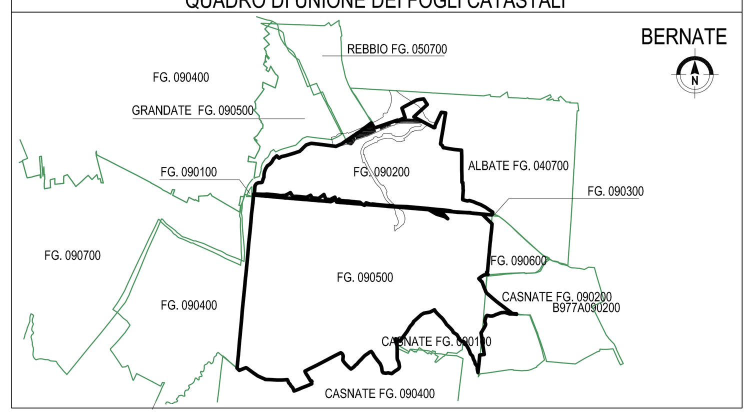

QUADRO DI UNIONE DELLA TANGENZIALE DI COMO - LOTTO 1 - ASSE PRINCIPALE

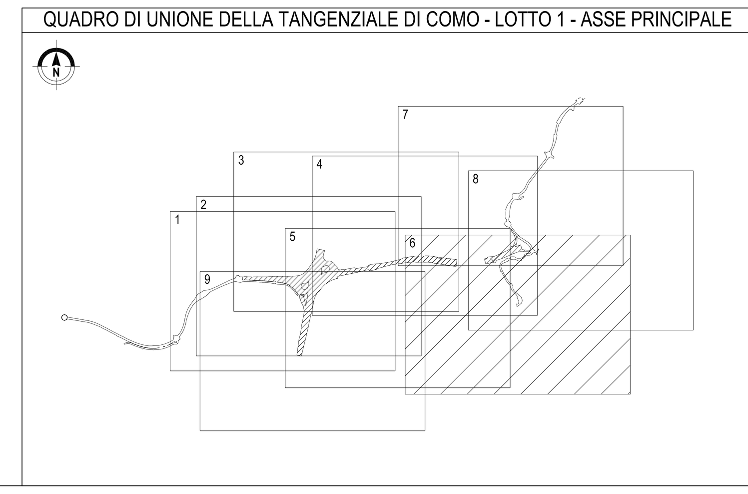

QUADRO DI UNIONE GENERALE

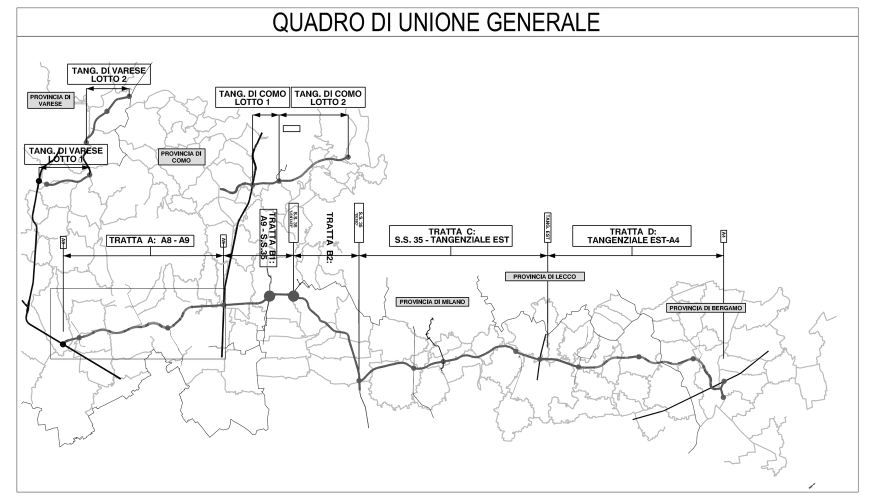

CONCESSIONI AUTOSTRADALI LOMBARDE

Autostrada Pedemontana Lombarda

COLLEGAMENTO AUTOSTRADALE

DALMINE-COMO-VARESE-VALICO DEL GAGGIOLO E OPERE AD ESSO CONNESSE

CODICE C.U.P. F11B06000270007

PROGETTO DEFINITIVO

TRATTA C1

ESPROPRI

ASSE PRINCIPALE

AGGIORNAMENTO PIANI PARTICELLARI D'ESPROPRIO ai sensi dell'art. 169 comma 6 D.lgs. 163/2006 - TAV. 6/A

IDENTIFICAZIONE ELABORATO

FASE PROGETTUALE	AMBITO	TRATTA	CATEGORIA	OPERA	PARTE DI OPERA	TIPO ELABORATO	PROGRESSIVA	REVISIONE ESTERNA
D	ES	C1	A00	GE00	000	MP	016	A

WBS

SCALA 1:2000

CONTRAENTE GENERALE

Pedelombarda S.C.p.A. – IMPREGILO S.p.A. – ASTALDI S.p.A. – IMPRESA PIZZAROTTI E C. S.p.A. – A.C.I. S.c.p.A.

Responsabile Servizi Tecnici: Dott. Ing. Rossana Passerini

IL PROGETTISTA

Raggruppamento Temporaneo di Prestatori di Servizi
TECHNITAL S.p.A. - SINA S.p.A. - ROCKSOIL S.p.A. - GIRPA S.p.A. - PROGINVEST S.r.l.

Responsabile di progetto ed incaricato dell'integrazione fra le varie prestazioni: Dott. Ing. Massimo Raccosta

DATA	DESCRIZIONE	REV
GIU. 2010	EMISSIONE	A
		B
		C
		D

ELABORAZIONE PROGETTUALE

TECHNITAL

Il Direttore Tecnico Dott. Ing. Massimo Raccosta

REDATTO	CONTROLLATO	APPROVATO
Ing. A. Grassi	Ing. M. Galanti	Ing. E. Cantoni

CONCEDENTE

CONCESSIONI AUTOSTRADALI LOMBARDE

CONCESSIONARIO

Autostrada Pedemontana Lombarda
Direttore Tecnico: Dott. Ing. Giuliano Lorenzi
Alta Sorveglianza: Dott. Ing. Francesco Domanico
Referente Tecnico: Dott. Ing. Andrea Monguzzi

VERIFICA E VALIDAZIONE

ITALSOCOTEC S.p.A.
SOCOTEC S.p.A.
CONTECO S.p.A.

Il presente documento non potrà essere copiato, riprodotto o altrimenti pubblicato in tutto o in parte senza il consenso scritto di Autostrada Pedemontana Lombarda S. p. A.. Ogni utilizzo non autorizzato sarà perseguito a norma di legge.
This document may not be copied, reproduced or published either in part or entirely without the written permission of Autostrada Pedemontana Lombarda S. p. A.. Unauthorized use will be prosecuted by law.