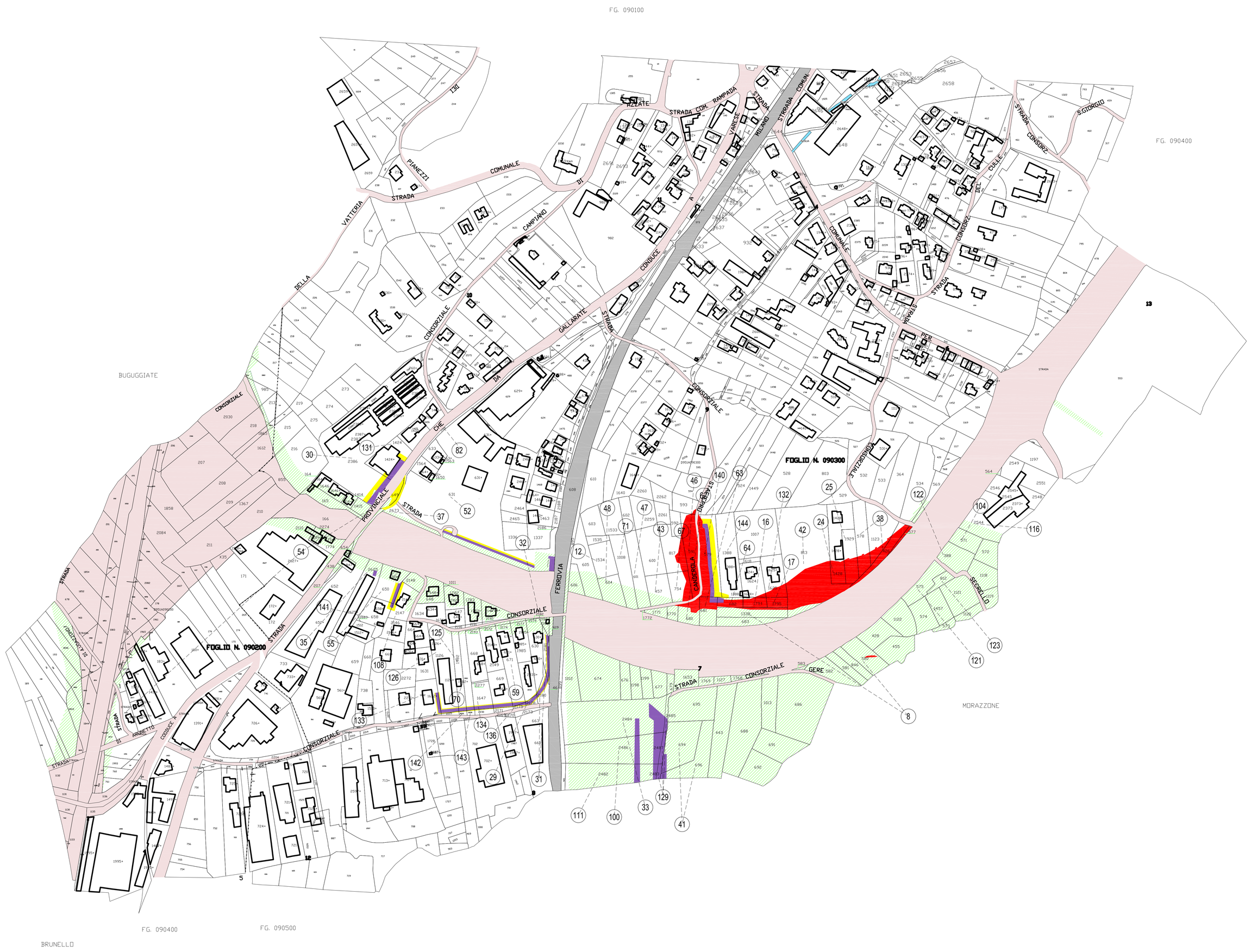

SIMBOLOGIA DI PIANO PARTICELLARE

GRUPPO	COLORE	DESCRIZIONE
ESISTENTE		STRADE PUBBLICHE
		FERROVIE
		CORSI D'ACQUA
ESPROPRI		SEDE AUTOSTRADA PEDEMONTANA LOMBARDA
		SUPERFICI DA ESPROPRIARE PER DEVIAZIONE DI CORSI D'ACQUA E PER RISOLUZIONE DI INTERFERENZE
		SUPERFICI DA ESPROPRIARE PER OPERE DI MITIGAZIONE E PER OPERE DI RIQUALIFICAZIONE
ALTRI TITOLI		FABBRICATI DA DEMOLIRE
		SUPERFICI DA ASSERVIRE
		SUPERFICI DA ASSERVIRE PER RISOLUZIONE INTERFERENZE
		SUPERFICI DA OCCUPARE TEMPORANEAMENTE (Art. 49 D.P.R. n° 327/2001)
		AREE PREVISTE NEL PIANO PARTICELLARE DEL PROGETTO DEFINITIVO APPROVATO CON DELIB. CIPE N.97 DEL 06/11/09

SIMBOLOGIA CATASTALE

Particella catastale	Viabilità interpoderale	Strada pubblica	Acqua pubblica	Fgsu s/o rs

Confine di Comune — Confine di Foglio catastale

QUADRO DI UNIONE DEI FOGLI CATASTALI

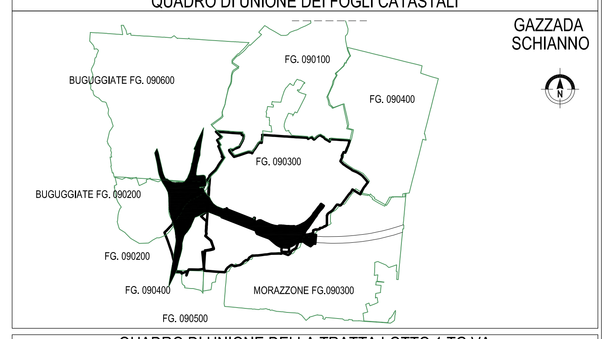

QUADRO DI UNIONE DELLA TRATTA LOTTO 1 TG VA

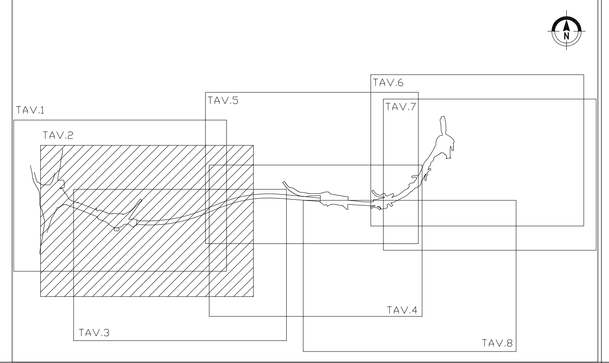

QUADRO DI UNIONE GENERALE

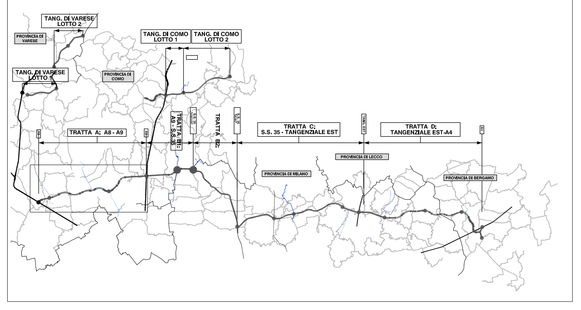

CONCESSIONE AUTOSTRADALI LOMBARDE

Autostrada Pedemontana Lombarda

COLLEGAMENTO AUTOSTRADALE

DALMINE-COMO-VARESE-VALICO DEL GAGGIOLO E OPERE AD ESSO CONNESSE

CODICE C.U.P. F11B06000370007

PROGETTO DEFINITIVO

TRATTA V1

ESPROPRI

ASSE PRINCIPALE - COMUNE DI GAZZADA SCHIANNO (VA)

AGGIORNAMENTO PIANI PARTICELLARI D'ESPROPRIO al sensi dell'art. 169 comma 6 D.lgs. 163/2006 - TAV. 2/A

IDENTIFICAZIONE ELABORATO

FASE PROGETTUALE	LIVELLO	TIPO DOC.	N. ELABORATO	SOTTOELABORATO	TIPOLOGIA ELABORATO	PROGRESSIVO	REVISIONE EDITORIALE
D	ES	V1	A00GE00	000	MP	006	A

CODICE ELABORATO

CONTRAENTE GENERALE: Pedelombarda S.C.p.A. — MPREGILO S.p.A. / GEFINO S.r.l. / IMPRESA PIZZAROTTI C. S.p.A. / I.C.I. S.r.l.

Responsabile Servizi Tecnici: Dott. Ing. Rossana Pasquino

IL PROGETTISTA: Raggruppamento Temporaneo di Professionisti Design Studio Associato Ing. Antonio Ghidoni, S.p.A. / ARTELIA S.p.A. / PROGEASTI S.r.l.

Responsabile di progetto ed incaricato dell'integrazione fra le varie prestazioni: Dott. Ing. Massimo Rossoni

DATA	DESCRIZIONE	REV
DEL 00/00	EMISSIONE	A

ELABORAZIONE PROGETTUALE: RTI DESIGN STUDIO — Il Direttore Tecnico: Dott. Ing. Massimo Rossoni

REDATTO: Dott. Ing. A. Ghidoni — CONTROLLATO: Dott. Ing. M. Gabetti — APPROVATO: Ing. E. Cantoni

CONCEDENTE: CONCESSIONE AUTOSTRADALI LOMBARDE

CONCESSIONARIO: Autostrada Pedemontana Lombarda — Direttore Tecnico: Dott. Ing. Giuliano Lorenzi; Responsabile Unico del Procedimento: Dott. Ing. Andrea Vanzulli

VERIFICA E VALIDAZIONE: ITALSOCOTEC S.p.A. — Dott. Ing. Giovanni Ferro — CONTECO S.p.A.

Il presente documento non potrà essere copiato, riprodotto o altrimenti pubblicato in tutto o in parte senza il consenso scritto di Autostrada Pedemontana Lombarda S. p. A.. Ogni utilizzo non autorizzato sarà perseguito a norme di legge.
This document may not be copied, reproduced or published either in part or entirely without the written permission of Autostrada Pedemontana Lombarda S. p. A.. Unauthorized use will be prosecuted by law.

PROVINCIA DI VARESE

COMUNE DI GAZZADA SCHIANNO

SCALA DI 1:2000