PROVINCIA DI COMO

COMUNE DI LUISAGO

SCALA DI 1:2000

## SIMBOLOGIA DI PIANO PARTICELLARE

| GRUPPO | COLORE | DESCRIZIONE |
|---|---|---|
| ESISTENTE | | STRADE PUBBLICHE |
| | | FERROVIE |
| | | CORSI D'ACQUA |
| ESPROPRI | | SEDE AUTOSTRADA PEDEMONTANA LOMBARDA |
| | | SUPERFICI DA ESPROPRIARE PER DEVIAZIONE DI CORSI D'ACQUA E PER RISOLUZIONE DI INTERFERENZE |
| | | SUPERFICI DA ESPROPRIARE PER OPERE DI MITIGAZIONE E PER OPERE DI RIQUALIFICAZIONE |
| ALTRI TITOLI | | FABBRICATI DA DEMOLIRE |
| | | SUPERFICI DA ASSERVIRE |
| | | SUPERFICI DA ASSERVIRE PER RISOLUZIONE INTERFERENZE |
| | | SUPERFICI DA OCCUPARE TEMPORANEAMENTE (Art. 49 D.P.R. n° 327/2001) |
| | | OPERA CONNESSA |
| | | AREE PREVISTE NEL PIANO PARTICELLARE DEL PROGETTO DEFINITIVO APPROVATO CON DELIB. CIPE N.97 DEL 06/11/09 |

## SIMBOLOGIA CATASTALE

Particella catastale · Viabilità interpoderale · Strada pubblica · Acqua pubblica · Fossi e/o rii

Confine di Comune · Confine di Foglio catastale

## QUADRO DI UNIONE DEI FOGLI CATASTALI

## QUADRO DI UNIONE DELLA TANGENZIALE DI COMO - LOTTO 1 - ASSE PRINCIPALE

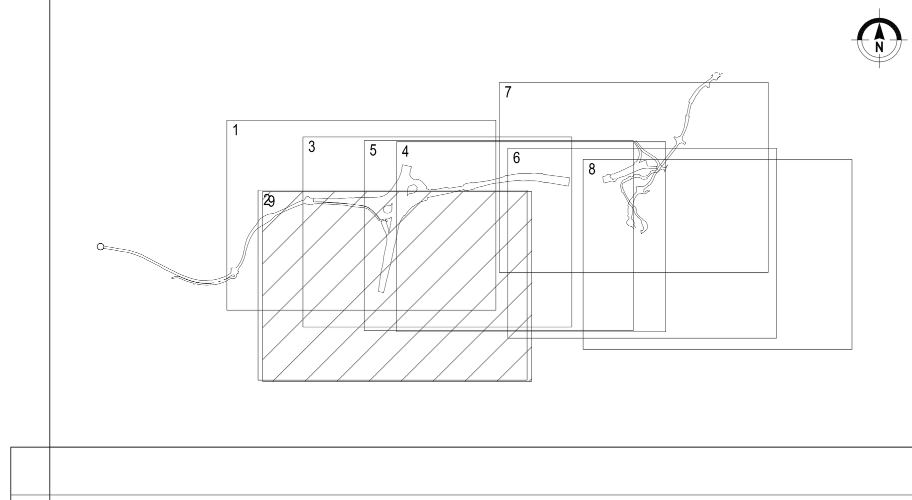


## QUADRO DI UNIONE GENERALE

QUADRO DI UNIONE GENERALE

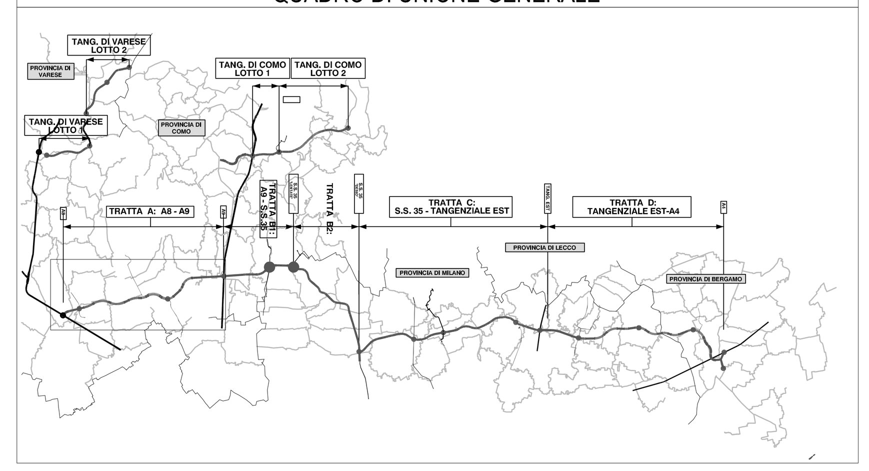


CONCESSIONI AUTOSTRADALI LOMBARDE · Autostrada Pedemontana Lombarda

COLLEGAMENTO AUTOSTRADALE

**DALMINE-COMO-VARESE-VALICO DEL GAGGIOLO E OPERE AD ESSO CONNESSE**

CODICE C.U.P. F11B06000270007

**PROGETTO DEFINITIVO**

TRATTA **C1**

**ESPROPRI**

**ASSE PRINCIPALE**

**AGGIORNAMENTO PIANI PARTICELLARI D'ESPROPRIO ai sensi dell'art. 169 comma 6 D.lgs. 163/2006 - TAV. 9/A**

IDENTIFICAZIONE ELABORATO

| FASE PROGETTUALE | AMBITO | TRATTA | CATEGORIA | OPERA | PARTE DI OPERA | TIPO ELABORATO | PROGRESSIVA | REVISIONE ESTERNA |
|---|---|---|---|---|---|---|---|---|
| D | ES | C1 | A00 | GE00 | 000 | MP | 019 | A |

SCALA 1:2000

CONTRAENTE GENERALE: Pedelombarda S.c.p.A. – IMPREGILO S.p.A. – ASTALDI S.p.A. – IMPRESA PIZZAROTTI & C. S.p.A. – A.C.I. S.c.p.A.

Responsabile Servizi Tecnici: Dott. Ing. Rossano Passerini

IL PROGETTISTA: Raggruppamento Temporaneo di Prestatori di Servizi: TECHNITAL S.p.A. – SINA S.p.A. – ROCKSOIL S.p.A. – LOMBARDI S.A. – PROGIN S.p.A. – PROGER S.p.A. – ENGINEERING S.r.l. (parzialmente leggibile)

Responsabile di progetto ed incaricato dell'integrazione fra le varie prestazioni: Dott. Ing. Massimo Raccosta

| DATA | DESCRIZIONE | REV |
|---|---|---|
| GIU. 2010 | EMISSIONE | A |
| | | B |
| | | C |
| | | D |

ELABORAZIONE PROGETTUALE: Il Direttore Tecnico Dott. Ing. Massimo Raccosta

REDATTO Ing. A. Grassi · CONTROLLATO Ing. M. Galardi · APPROVATO Ing. E. Cardoni

CONCEDENTE: CONCESSIONI AUTOSTRADALI LOMBARDE

CONCESSIONARIO: Autostrada Pedemontana Lombarda – Direttore Tecnico: Dott. Ing. Giuliano Lorenzi – Alta Sorveglianza: Dott. Ing. Francesco Domenico – Referente Tecnico: Dott. Ing. Andrea Morganti

VERIFICA E VALIDAZIONE: ITALSOCOTEC S.p.A. – SOCOTEC S.p.A. – CONTECO S.p.A.

Il presente documento non potrà essere copiato, riprodotto o altrimenti pubblicato in tutto o in parte senza il consenso scritto di Autostrada Pedemontana Lombarda S. p. A. Ogni utilizzo non autorizzato sarà perseguito a norma di legge.
This document may not be copied, reproduced or published either in part or entirely without the written permission of Autostrada Pedemontana Lombarda S. p. A. Unauthorized use will be prosecuted by law.