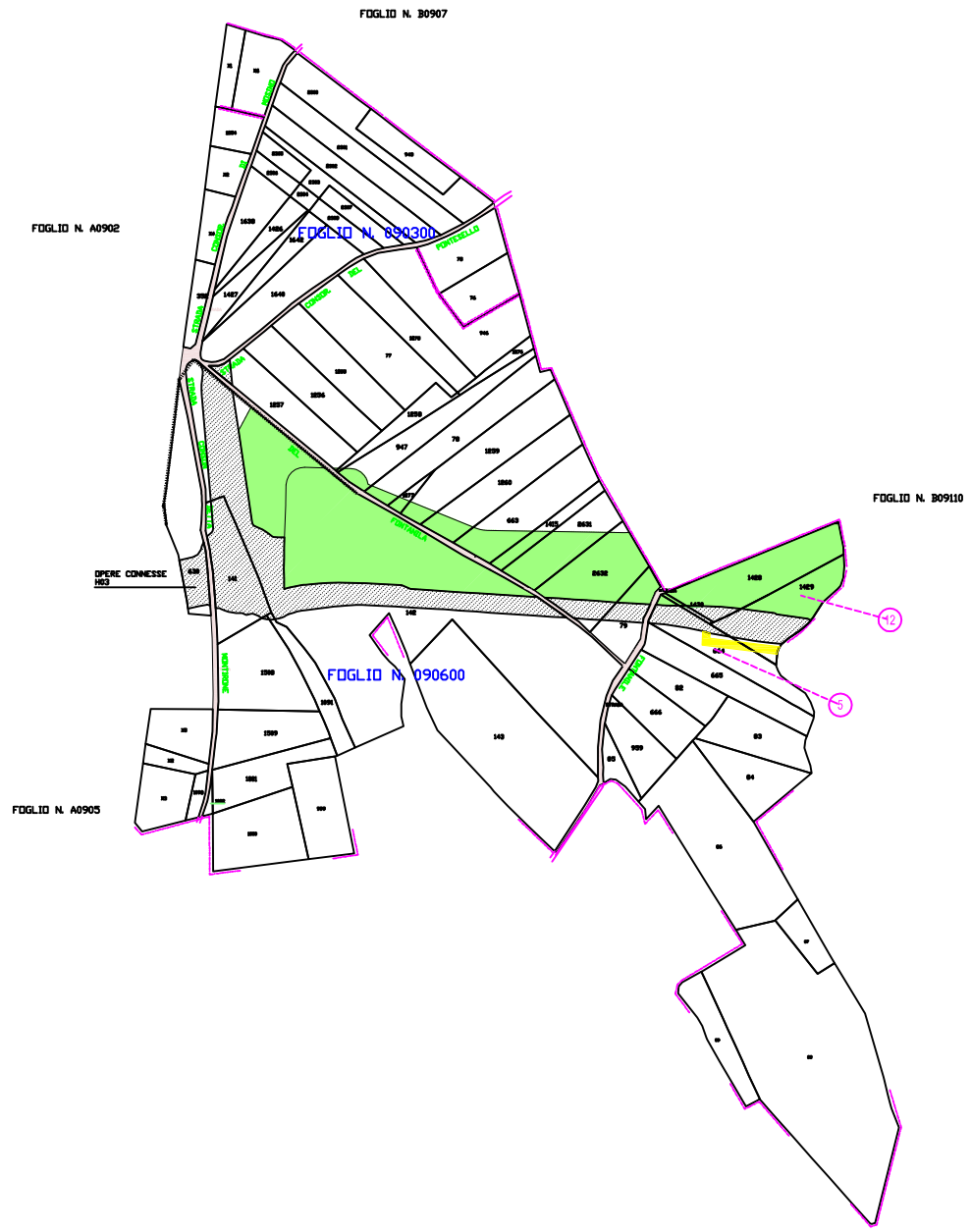

PROVINCIA DI COMO

COMUNE DI VILLAGUARDIA–CIVELLO

SCALA DI 1:2000

SIMBOLOGIA DI PIANO PARTICELLARE

GRUPPO	COLORE	DESCRIZIONE
ESISTENTE		STRADE PUBBLICHE
		FERROVIE
		CORSI D'ACQUA
ESPROPRI		SEDE AUTOSTRADA PEDEMONTANA LOMBARDA
		SUPERFICI DA ESPROPRIARE PER DEVIAZIONE DI CORSI D'ACQUA E PER RISOLUZIONE DI INTERFERENZE
		SUPERFICI DA ESPROPRIARE PER OPERE DI MITIGAZIONE E PER OPERE DI RIQUALIFICAZIONE
ALTRI TITOLI		FABBRICATI DA DEMOLIRE
		SUPERFICI DA ASSERVIRE
		SUPERFICI DA ASSERVIRE PER RISOLUZIONE INTERFERENZE
		SUPERFICI DA OCCUPARE TEMPORANEAMENTE (Art. 49 D.P.R. n° 327/2001)
		OPERA CONNESSA
		AREE PREVISTE NEL PIANO PARTICELLARE DEL PROGETTO DEFINITIVO APPROVATO CON DELIB. CIPE N.97 DEL 06/11/09

SIMBOLOGIA CATASTALE

Particella catastale | Mappale fabbricato | Strade pubbliche | Acque pubbliche | Fogli e p.lle

Confine di Comune | Confine di foglio catastale

QUADRO DI UNIONE DEI FOGLI CATASTALI

VILLAGUARDIA-CIVELLO

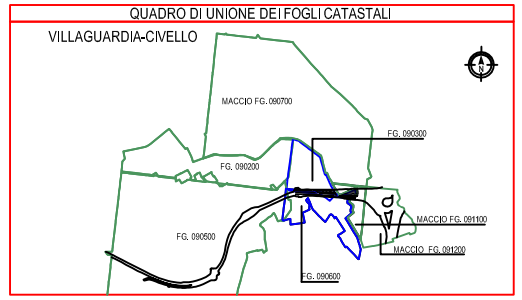

QUADRO DI UNIONE DELLA TANGENZIALE DI COMO - LOTTO1 - ASSE PRINCIPALE

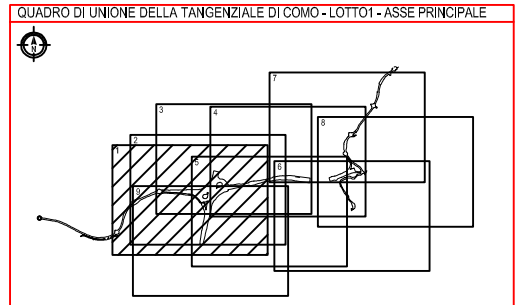

QUADRO DI UNIONE GENERALE

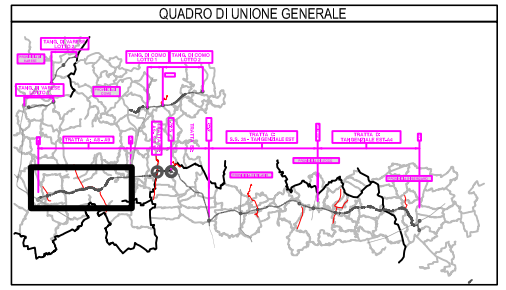

COLLEGAMENTO AUTOSTRADALE

DALMINE-COMO-VARESE-VALICO DEL GAGGIOLO E OPERE AD ESSO CONNESSE

COLLEGAMENTO PEDEMONTANA

PROGETTO DEFINITIVO

TRATTA C1

ESPROPRI

ASSE PRINCIPALE

AGGIORNAMENTO PIANI PARTICELLARI D'ESPROPRIO ai sensi dell'art. 169 comma 6 D.lgs. 163/2006 - TAV. 1/A

IDENTIFICAZIONE ELABORATO

| CODICE PROGETTO | | |